Installasjonsinstruksjoner for HSM2208 v1.1

Utvidermodul med 8 lavspenningsutganger

Denne installasjonsplansjen skal brukes sammen med installasjonsmanualen til DSC-utstyret som HSM2208 er koblet til eller strømført (f.eks. alarmkontroller, strømforsyning, osv.). HSM2108-modulen kan brukes til å utvide opp til 8 kablede inngangssoner på et kompatibel DSC-alarmkontrollpanel (Alarmpanel), modell HS2016, HS2032, HS2064 og HS2128.

Spesifikasjoner

- Temperaturområde: -10 °C to + 55 °C (0 °C til +49 °C for UL/ULC-listede systemer)
- Luftfuktighet: 93 %, ikke kondenserende
- Inngangsklassifisering: 10,8 til 12,5 V DC/700 mA (inkluderer 250 mA AUX maksimalt, pluss 50 mA for hver av de 8 utgangene).
- Maksbelastningen deles med kompatible AUX-utganger for alarmpanelet eller strømforsyning.
- Strømforbruk: 60mA (still inn og annuller tilstand/alarm og ikke-alarms tilstand)
- Kortets dimensjoner: 45mm x 92mm
- AUX-utgangsklassifisering: 10,8 til 12,5 V DC, -15 %/ +15 % når inngangsspenningen er 85 % til 110 % av den oppgitte verdien og utgangsspenningen er mellom 0 mA – 250 mA maks.
- PGM-utganger: åpen samler, innstilt på jording, maks 50 mA
- Nullstillbar sikring (PTC) brukt på kretskort i stedet for utskiftbare sikringer Det er ingen deler som service kan utføres på
- Maks. lengde på ledningen fra alarmpanelet: 305 m /1000 fot

Terminalbeskrivelser

TMP - Brukes til å utløse sabotasje i kabinettet der HSM2208 er montert. Koble til en normalt lukket (NC) bryter mellom TAM og SORT. Hvis sabotasjebryteren ikke brukes, kobles et kabelstykke mellom TAM og SORT for å fjerne problemårsaken.
NOTE: Det finnes en innebygget sabotasjebryter på utvidermodulen som befinner seg i øverste høyre hjørne av kretskortet. Hvis kabinettet som HSM2208 er montert i har riktig maskinvare til å trykke inn denne sabotasjebryteren, skal ingenting kobles til TAM-terminalen.

NOTE: Inngrepssikring kreves for alarmsystemer av typen UL/ULC innbrudd i bolig/kommersiell eiendom.

AUX+ - For å gi enklere kabling finnes det to terminaler for AUX-strøm. Disse terminalene brukes til å gi strøm til enheter. Maksimal strømbruk kan ikke overskride 250 mA. Koble den positive lederen til den strømførte enheten til AUX og den negative til riktig utgangsterminal (O1 til O8).
CORBUS - Den fireleders Corbus-tilkoblingen brukes av panelet til å kommunisere med modulen. Koble RØDE, SVARTE, GULE og GRØNNE terminaler til Corbus-terminalene på hovedkontroll HS2016, HS2032, HS2064, eller HS2128.

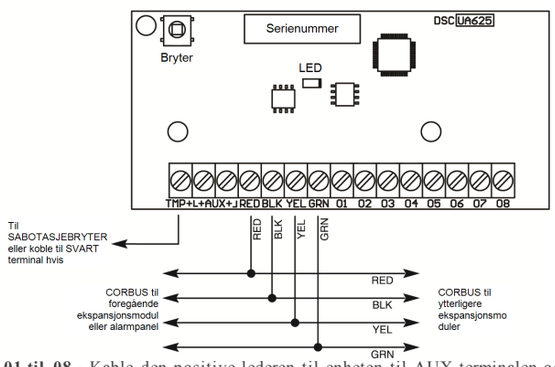

01 til 08 - Kable den positive lederen til enheten til AUX-terminalen og den negative lederen til ønsket utgangsterminal O1 til O8.

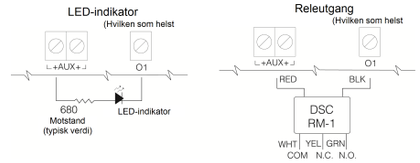

Kabinett

HSM2208 kan installeres i samme metallkabinett som alarmkontrolleren/strømforsyningen (modell Power UC1, PC5003C) eller i et separat kabinett (modell PC4003C). Intern og ekstern kabling for denne modulen skal plasseres, støttes, klemmes fast eller sikres på en måte som reduserer sannsynligheten for overdreven slitasje på kabelen og terminaltilkoblingene, at koblingspunktene løsner eller at isolasjonen blir skadet.
HSM2208 må installeres i metallinnkapslingene oppgitt nedenfor. Sabotasjebeskyttelsesbrytere kan installeres på alle innkapslinger, inkludert døråpningsbeskyttelse og/eller fjerning fra monteringsposisjon. Dørene må sikres med skruer eller nøkkellåser.

- Modell PC5003C (avtakbar dør)
- Modell PC5003C (hengslet dør)
- Modell Power UC1
- Modell PC4003C
- Modell CMC-1
- Modell PC4050CAR (kommersiell innbrudd)
- Modell PC4050CR (ULC--S559)

NOTE: Bruk PC4003C, PC5003C, CMC-1, PC4050CAR, eller PC4050CR for UL/ULC-installasjoner.

NOTE: Utgangsmodul modell HSM2208 er sertifisert av Telefication i henhold til EN50131-1:2006 + A1:2009 for grad 2, klasse II når den installeres i kabinettet PC5003C (fjernbar dør).

Automatisk tildeling i kontrollpanelet

Følg disse stegene for å tildele HSM2208:
1. Forsikre deg om at det ikke er strøm i systemet.
2. Koble HSM2208 til Corbusen.
3. Start opp systemet
4. Gå til seksjon [902] [000]og vent ett minutt.
5. Gå til seksjon [903] [003]for å verifisere at modulen er overvåket.

Manuell tildeling i alarmpanelet

Følg disse stegene for å tildele HSM2208:
1. Forsikre deg om at det ikke er strøm i systemet.
2. Koble HSM2208 til Corbusen.
3. Start opp systemet
4. Gå til seksjon [902] [001].
5. Tast inn modulens serienummer.
6. Gå til seksjon [903] [003]for å verifisere at modulen er overvåket.

Statuslampe

HSM2208 er utstyrt med status-dioder for å vise nåværende status til modulen. Hvis HSM2208 nå er i drift, vil statusdioden blinke kort hvert 10. sekund. Når en feiltilstand er til stede, vil statusdioden vise en serie blink og deretter forbli blank i 1,5 sekunder. Antallet blink viser hvilken feiltilstand som varsles, i henhold til tabellen nedenfor.

Antall blink	Problemtilstand
1	Modul ikke tildelt
2	Alarmpanel overvåkingsfeil
3	Lav spennings CORBUS

Begrenset garanti

Digital Security Controls garanterer at i en periode på 12 måneder etter kjøpsdato vil produktet være fritt for defekter i materialet og utføringen ved normalt bruk. Hvis et brudd på denne garantien oppstår, vil Digital Security Controls, etter eget forgodtbefinnende, reparere eller erstatte det defekte utstyret når utstyret blir returnert til reparasjonsverkstedet deres. Denne garantien gjelder bare for defekter på deler og utføring, og ikke skader som oppstår under forsendelse eller håndtering, eller skader som oppstår utenfor Digital Security Controls kontroll, som for eksempel lynnedslag, overspenning, mekanisk slitt, vannskade eller skader som oppstår grunnet misbruk, endringeller feilbruk av utstyret.

Den ovennevnte garantien skal kun gjelde for den opprinnelige kjøperen, og erstatter og overgår alle andre garantier, både eksplisitte og implisitte, samt alle andre ansvar og forpliktelser overfor Digital Security Controls. Denne garantien inneholder hele garantien. Digital Security Controls tar hverken ansvar for, eller autoriserer andre personer som hevder å handle på deres vegne, å fordrive eller endre denne garantien, eller å bruke en annen garanti eller forpliktelse i forhold til dette produktet. Digital Security Controls skal ikke under noen omstendigheter være ansvarlige for noen direkte, indirekte eller følgeskader, tap av forventet inntekt, tap av tid eller andre tap som kjøperen lider i forbindelse med kjøpet, installasjonen, bruken eller svikt i dette produktet.
Advarsel: Digital Security Controls anbefaler at hele systemet regelmessig og fullstendig skal testes. Likevel, selv ved regelmessig testing, vil det grunnet, men ikke begrenset til dette, kriminell sabotasje eller elektriske forstyrrelser, være mulig at dette produktet ikke vil yte som forventet.
DSC-programvare som kjøpes med eller uten produktene og komponentene er underlagt lover om opphavsrett, og kjøpes under følgende lisensvilkår:
Denne lisensavtalen for slutbrukere («LFS») er en juridisk avtale mellom deg (selskapet, individet eller enheten som kjøpte programvaren og eventuell tilknyttet programvare) og Digital Security Controls, en avdeling av Tyco Safety Products Canada Ltd. («DSC»), produsenten av de integrerte sikkerhetssystemene og utvikleren av programvaren og eventuelle relaterte produkter eller komponenter («MASKINVARE») som du har anskaffet. Hvis programvareprodukt fra DSC («PROGRAMVAREPRODUKT» eller «PROGRAMVARE») er beregnet på å skulle leveres med MASKINVARE, og IKKE leveres med ny MASKINVARE, kan du ikke bruke, kopiere eller installere PROGRAMVAREPRODUKTET. PROGRAMVAREPRODUKTET inkluderer programvare til datamaskin, og kan inkludere tilhørende media, trykt materiell og «online» eller elektronisk dokumentasjon. All programvare som leveres sammen med PROGRAMVAREN og som er knyttet til en separat lisensavtale er slutbrukere er lisensiert til deg under vilkårene i den lisensavtalen.
Ved å installere, kopiere, laste ned, lagre, åpne eller på andre måter bruke PROGRAMVAREPRODUKTET, godtar du uten forbehold at du er bundet av vilkårene i denne LFS-en, selv om denne LFS-en regnes for å være en modifisert versjon av en tidligere avtale eller kontrakt. Hvis du ikke godtar vilkårene i denne LFS-en, er ikke DSC villige til å lisensiere PROGRAMVAREPRODUKTET til deg, og du har ikke rett til å bruke det.

PROGRAMVAREPRODUKTET LISENS

PROGRAMVAREPRODUKTET er beskyttet av lover om opphavsrett og internasjonale avtaler om opphavsrett, samt andre lover og avtaler om immateriell eiendom. PROGRAMVAREPRODUKTET lisensieres, det selges ikke.
1. LISENSTILDELING Denne LFS- en gir deg følgende rettigheter:
(a) Programvareinstallasjon og bruk — Du kan kun ha én kopi av PROGRAMVAREPRODUKTET installert for hver lisens du skaffer deg.
(b) Lagring/nettverksbruk — PROGRAMVAREPRODUKTET kan ikke installeres, åpnes, vises, kjøres eller brukes samtidig på eller fra forskjellige datamaskiner, inkludert en arbeidsstasjon, terminal eller annen elektronisk enhet («enhet»). Med andre ord så må du, hvis du har flere arbeidsstasjoner, måtte kjøpe en lisens for hver arbeidsstasjon der PROGRAMVAREN skal brukes.
(c) Sikkerhetskopi — Du kan ta sikkerhetskopier av PROGRAMVAREPRODUKTET, men du kan til enhver tid kun ha én kopi per lisens som er installert. Du kan kun bruke sikkerhetskopien til arkiveringsformål. Bortsett fra der det eksplisitt gis tillatelse i denne LFS- en kan du ikke lage andre kopier av PROGRAMVAREPRODUKTET, inkludert det trykte materielle som følger med programvaren.
2. BESKRIVELSE AV ANDRE RETTIGHETER OG BEGRENSNINGER
(a) Begrensninger på omvendt utvikling, dekompilering og demontering — Du kan ikke omvendt utvikle, dekompilere eller demontere PROGRAMVAREPRODUKTET, bortsett fra, og kun i det tilfelle, hvis slik aktivitet er eksplisitt tillatt av gjeldende lover utenom denne begrensningen. Du kan ikke gjøre noen endringer eller modifiseringer i programvaren uten skriftlig tillatelse fra en ansatt i DSC. Du kan ikke fjerne noen beskjeder om eierskap, merker eller merkelapper fra programvareprodukt et. Du skal innføre rimelige tiltak for å sikre at vilkårene og betingelsene i denne LFS- en overholdes.
(b) Separasjon av komponenter — PROGRAMVAREPRODUKTET lisensieres som ett enkelt produkt. Komponentene/delene kan ikke separeres for bruk i mer enn én MASKINVARE-enhet.
(c) Enkelt, INTEGRERT PRODUKT — Hvis du har anskaffet denne PROGRAMVAREN sammen med MASKINVARE, så er PROGRAMVAREPRODUKTET lisensiert sammen med MASKINVAREN som et enkelt integrert produkt. I dette tilfelle kan PROGRAMVAREPRODUKTET kun brukes sammen med MASKINVAREN slik det beskrives i denne LFS- en.
(d) Utleie — Du kan ikke leie ut, leasesut eller låne bort PROGRAMVAREPRODUKTET. Du kan ikke gjøre det tilgjengelig for andre eller publisere det på en server eller nettside.
(e) Overføring av programvareprodukt — Du kan overføre alle rettighetene denne LFS-en gir deg kun som del av et permanent salg eller overføring av MASKINVAREN, så lenge du ikke beholder noen kopier, du overfører hele PROGRAMVAREPRODUKTET (inkludert alle komponenter/bestanddeler, media og trykt materiell, alle oppgraderinger og denne LFS- en), og på vilkår av at mottakeren godtar vilkårene i denne LFS- en. Hvis PROGRAMVAREPRODUKTET er en oppgradering, vil enhver overføring også inkludere alle tidligere versjoner av PROGRAMVAREPRODUKTET.
(f) Oppsigelse — DSC kan si opp denne LFS-en, uten at det berører noen andre rettigheter, hvis du ikke overholder vilkårene og betingelsene i denne LFS-en. Hvis dette skulle skje må du adelegge alle kopier av PROGRAMVAREPRODUKTET og alle komponentene/bestanddelene.
(g) Varemerker — Denne LFS- en gir deg ingen rettigheter i forhold til noen varemerker eller tjenestemerker for DSC eller deres leverandører.
3. OPPHAVSRETT — All eiendomsrett til titler og immateriell eiendom i og tilknyttet PROGRAMVAREPRODUKTET (inkludert, men ikke begrenset til eventuelle bilder, fotografier og tekst som er innlemmet i PROGRAMVAREPRODUKTET), det medfølgende trykte materiellet og alle kopier av PROGRAMVAREPRODUKTET, eies av DSC eller deres leverandører. Du kan ikke kopiere det trykte materiellet som følger med PROGRAMVAREPRODUKTET. All eiendomsrett til titler og immateriell eiendom i og tilknyttet innholdet som kan nås ved å bruke PROGRAMVAREPRODUKTET eies av det respektive innholdets eiere, og kan være beskyttet av relevante lover om opphavsrett eller andre lover og avtaler om immateriell eiendom. Denne LFS- en gir deg ingen rettigheter til å bruke slikt innhold. Alle rettigheter som ikke eksplisitt tildeles under denne LFS- en eies av DSC og deres leverandører.
4. EKSPORTBEGRENSNINGER — Du godtar at du ikke vil eksportere eller gjeneksportere PROGRAMVAREPRODUKTET til noe land, person eller enhet som er underlagt canadiske eksportbegrensninger.
5. VALG AV LOVERK — Denne lisensavtalen for programvare er underlagt loverket i provinsen Ontario, i Canada.
6. MEGLING — Alle uoverensstemmelser som oppstår i tilknytning til denne avtalen skal avgjøres ved endelig og bindende megling i henhold til voldgiftsloven (Arbitration Act), og alle parter godtar at de er bundet av meglerens beslutning. Meglingen skal finne sted i Toronto, Canada, og språket for meglingen skal være engelsk.

7. BEGRENSET GARANTI

(a) INGEN GARANTI — DSC LEVERER PROGRAMVAREN «SOM DEN ER», UTEN GARANTI. DSC GARANTERER IKKE AT PROGRAMVAREN VIL OPPFYLLE KRAVENE DINE ELLER AT DRIFTEN AV PROGRAMVAREN VIL VÆRE UAVBRUTT OG FEILFRI.
(b) ENDRINGER I DRIFTSMILJØ — DSC skal ikke holdes ansvarlig for problemer som oppstår på grunn av endringer i driftskarakteristikken til MASKINVAREN, eller på grunn av problemer med samhandlingen mellom PROGRAMVAREPRODUKTET og programvare- eller maskinvareprodukt er som ikke stammer fra DSC.
(c) ANSVARSBEGRENSNING: GARANTIEN VISER TILDELING AV RISIKO — UANSETT, HVIS NOEN STATUTTER INDIKERER GARANTIER ELLER VILKÅR SOM IKKE NEVNES I DENNE LISENSAVTALEN, SKAL HELE DLCs ANSVAR RUNDER ALLE FORHOLD I DENNE LISENSAVTALEN VÆRE BEGRENSET TIL DET STORRE BELØPET AV DET FAKTISKE BELØPET DU BETALTE FOR LISENSEN TIL PROGRAMVAREPRODUKTET OG FEM CANADISKE DOLLAR ($ CAD). FORDI NOEN JURISDIKSJONER IKKE TILLATER EKSKLUDERING ELLER BEGRENSNINGER I ANSVARET FOR FOLGESKADER ELLER TILFELDIGE SKADER, ER DET MULIG AT BEGRENSNINGENE OVEN FOR IKKE GJELDER FOR DEG.
(d) FORBEHOLD OM GARANTIER — DENNE GARANTIEN INNEHOLDER HELE GARANTIEN OG SKAL ERSTATTE HVILKE SOM HELST OG ALLE ANDRE GARANTIER, ENTEN DE ER EKSPLISITTE ELLER IMPLISITTE (INKLUDERT ALLE IMPLISITTE GARANTIER OM SALGBARHET ELLER EGNETHET TIL ET SPESIFIKT FORMÅL), OG ALLE ANDRE FORPLIKTELSER ELLER ANSVAR PÅ VEGNE AV DSC. DSC GIR INGEN ANDRE GARANTIER. DSC HVERKEN PÅTAR SEG ANSVAR FOR, ELLER GIR NOEN ANDRE PERSONER SOM HEVDER Å HANDLE PÅ DERES VEGNE, DET Å MODIFISERE ELLER ENDRE DENNE GARANTIEN, ELLER Å ERSTATTE DEN MED NOEN SNEHELST ANNEN GARANTI ELLER ANSVAR FOR DETTE PROGRAMVAREPRODUKTET.
(e) EKSKLUSIV KOMPENSASJON OG BEGRENSNING I GARANTIER — DSC SKAL IKKE UNDER NOEN OMSTENDIGHETER VÆRE ANSVARLIGE FOR NOEN SPESIELLE SKADER, TILFELDIGE SKADER, FØLGESKADER ELLER INDIREKTE SKADER BASERT PÅ GARANTIBRUDD, KONTRAKTSBRUDD, UAKTSOMHET, DIREKTE ANSVAR ELLER NOEN SOM HELST ANDRE JURIDISKE KLAUSULER. SLIKE SKADER INKLUDERER, MEN ER IKKE BEGRENSET TIL, TAP AV FORTJENESTE, TAP AV PROGRAMVAREPRODUKTET ELLER TILHØRENDE UTSTYR, KAPITALKOSTNAD, KOSTNAD FOR UTSKIFTNINGS- ELLER ERSTATNINGSUTSTYR, -FASILITETER ELLER -TJENESTER, NEDETID, INNKJØPSTID, KRAV FRA TREDJEPARTER, INKLUDERT KUNDER, OG SKADE PÅ EIENDOM. ADVARSEL: DSC anbefaler at hele systemet testes regelmessig. Likevel, selv ved regelmessig testing, vil det grunnet, men ikke begrenset til dette, kriminell sabotasje eller elektriske forstyrrelser, være mulig at dette PROGRAMVAREPRODUKTET ikke vil yte som forventet.
Modellen HSM2108 sone ekspander er sertifisert av Telefication henholdt il:
* EN50131- 1:2006+A1:2009
* EN50131- 3:2009 for Grade 2, Class II.

PowerSeries neo

29008472R001

DSC
From Tyco Security Products

©2014 Tyco Security Products, Toronto, Canada
www.dsc.com